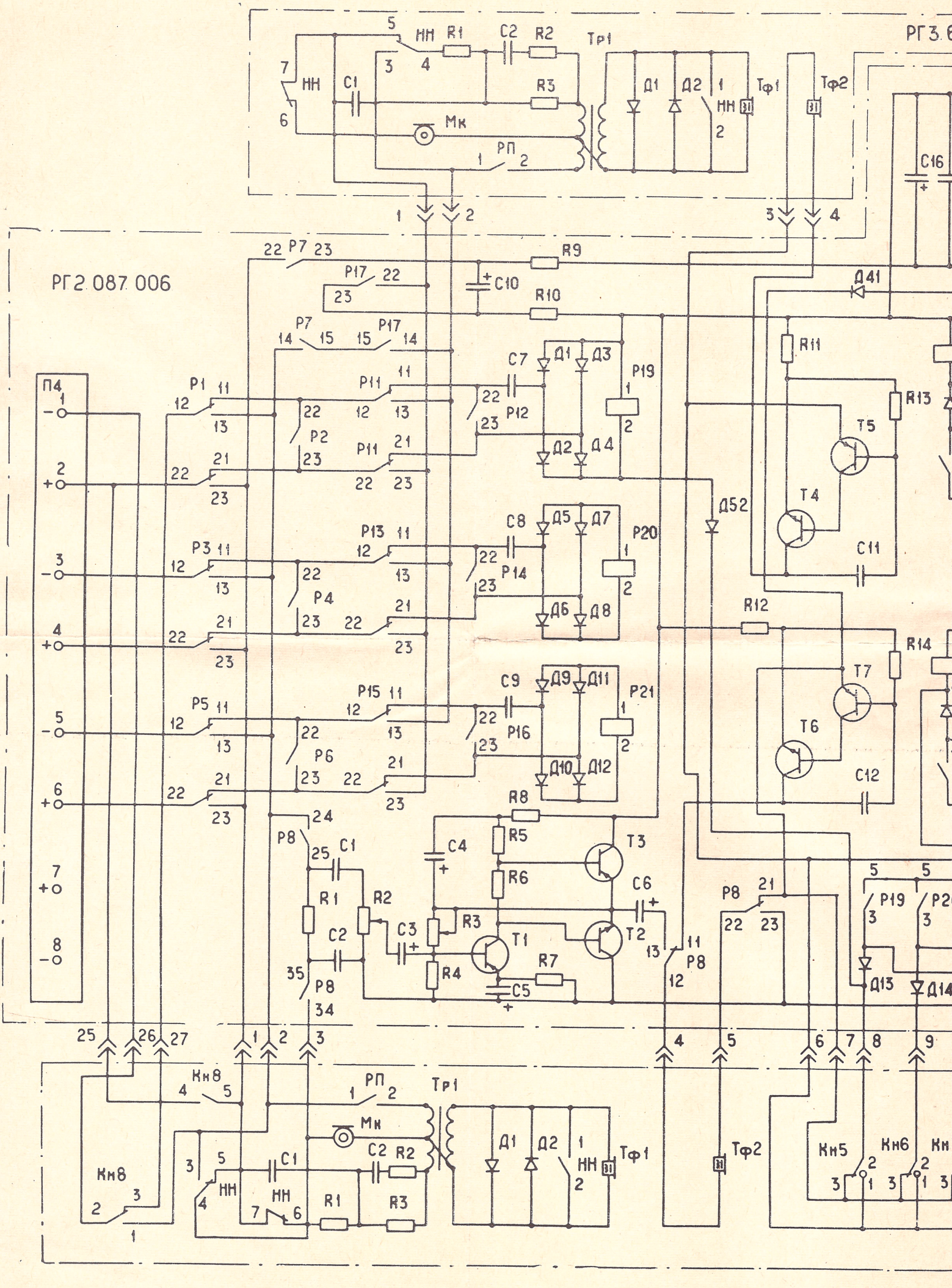
РГ2.087.006
РГ3.6
П4
Тр1
Тф1
Тф2
Мк
РП
НН
Кн8
Кн5
Кн6
Кн

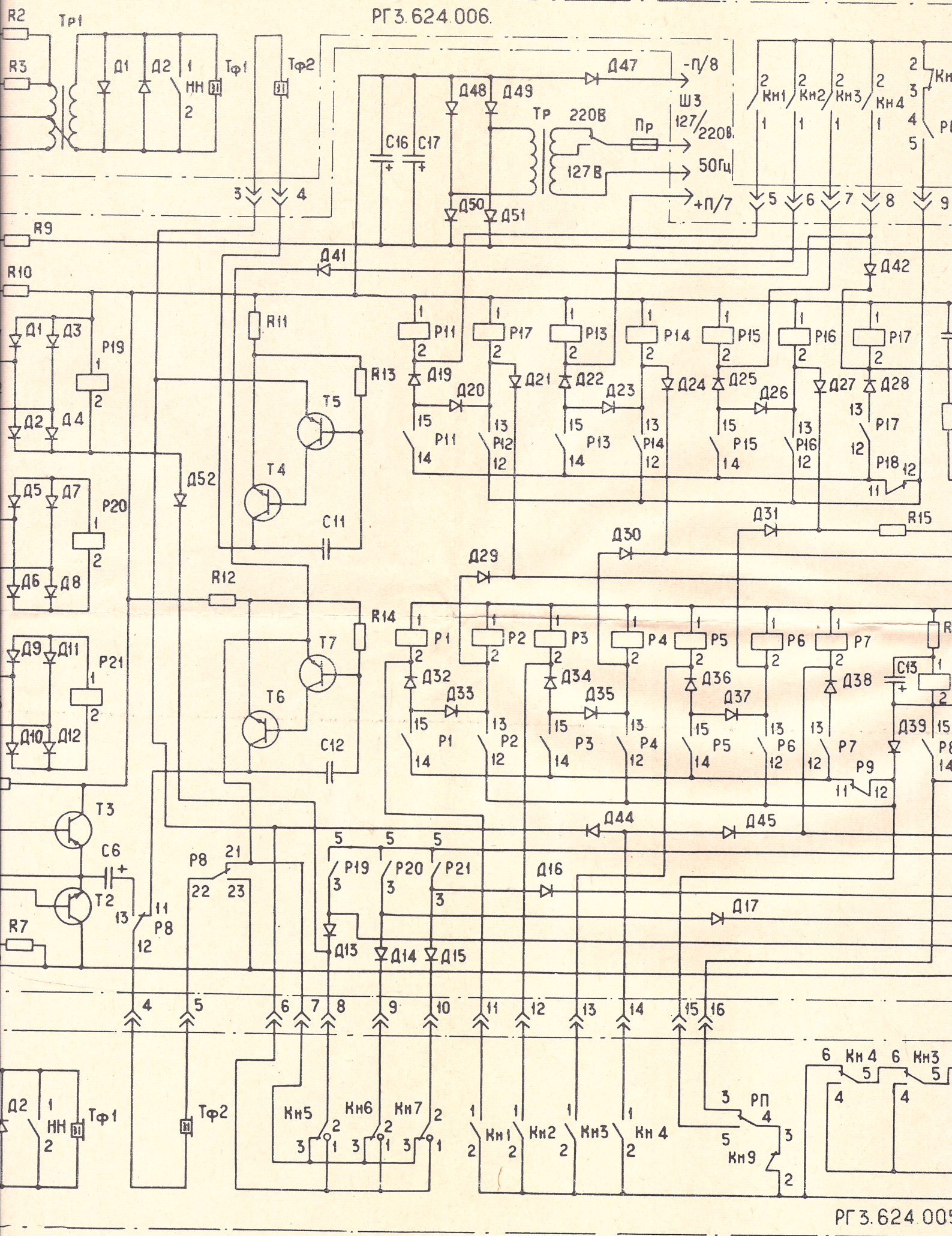
РГ3.624.006.
Тр1
Тф1
Тф2
Д1
Д2
НН
Д47
-П/8
Д48
Д49
Тр
220В
Пр
Ш3
127/220В
50Гц
127В
+П/7
С16
С17
Д50
Д51
Кн1
Кн2
Кн3
Кн4
R9
R10
Д41
Д42
R11
R13
Т5
Т4
С11
Д52
Р19
Р20
Р21
Д3
Д4
Д5
Д6
Д7
Д8
Д9
Д10
Д11
Д12
R12
R14
Т7
Т6
С12
Р11
Р12
Р13
Р14
Р15
Р16
Р17
Р18
Д19
Д20
Д21
Д22
Д23
Д24
Д25
Д26
Д27
Д28
Д29
Д30
Д31
R15
Р1
Р2
Р3
Р4
Р5
Р6
Р7
Р9
Д32
Д33
Д34
Д35
Д36
Д37
Д38
Д39
С13
Д44
Д45
Т3
Т2
С6
R7
Р8
Д16
Д17
Д13
Д14
Д15
Кн5
Кн6
Кн7
Кн1
Кн2
Кн3
Кн4
РП
Кн9
РГ3.624.005

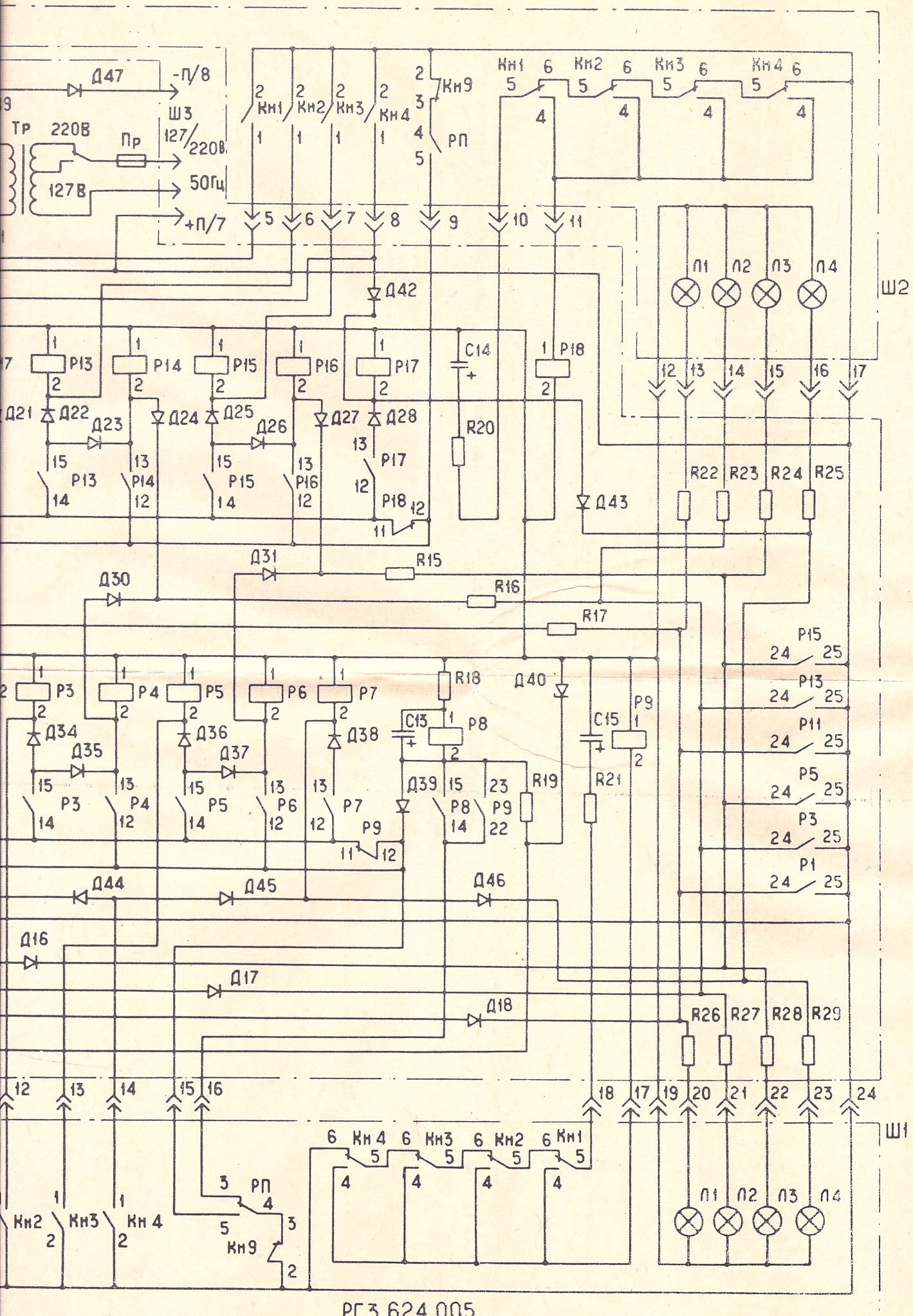
Д47
-П/8
Ш3
Тр 220В
Пр
127/220В
127В
50Гц
+П/7
Кн1
Кн2
Кн3
Кн4
Кн9
РП
Л1
Л2
Л3
Л4
Ш2
Д42
Р13
Р14
Р15
Р16
Р17
Р18
С14
R20
Д21
Д22
Д23
Д24
Д25
Д26
Д27
Д28
Д43
R22
R23
R24
R25
Д31
R15
Д30
R16
R17
Р3
Р4
Р5
Р6
Р7
Р8
Р9
R18
С13
С15
R19
R21
Д34
Д35
Д36
Д37
Д38
Д39
Д40
Д44
Д45
Д46
Д16
Д17
Д18
R26
R27
R28
R29
Ш1

РГ3.624.005